TAV.CD10/2015.07

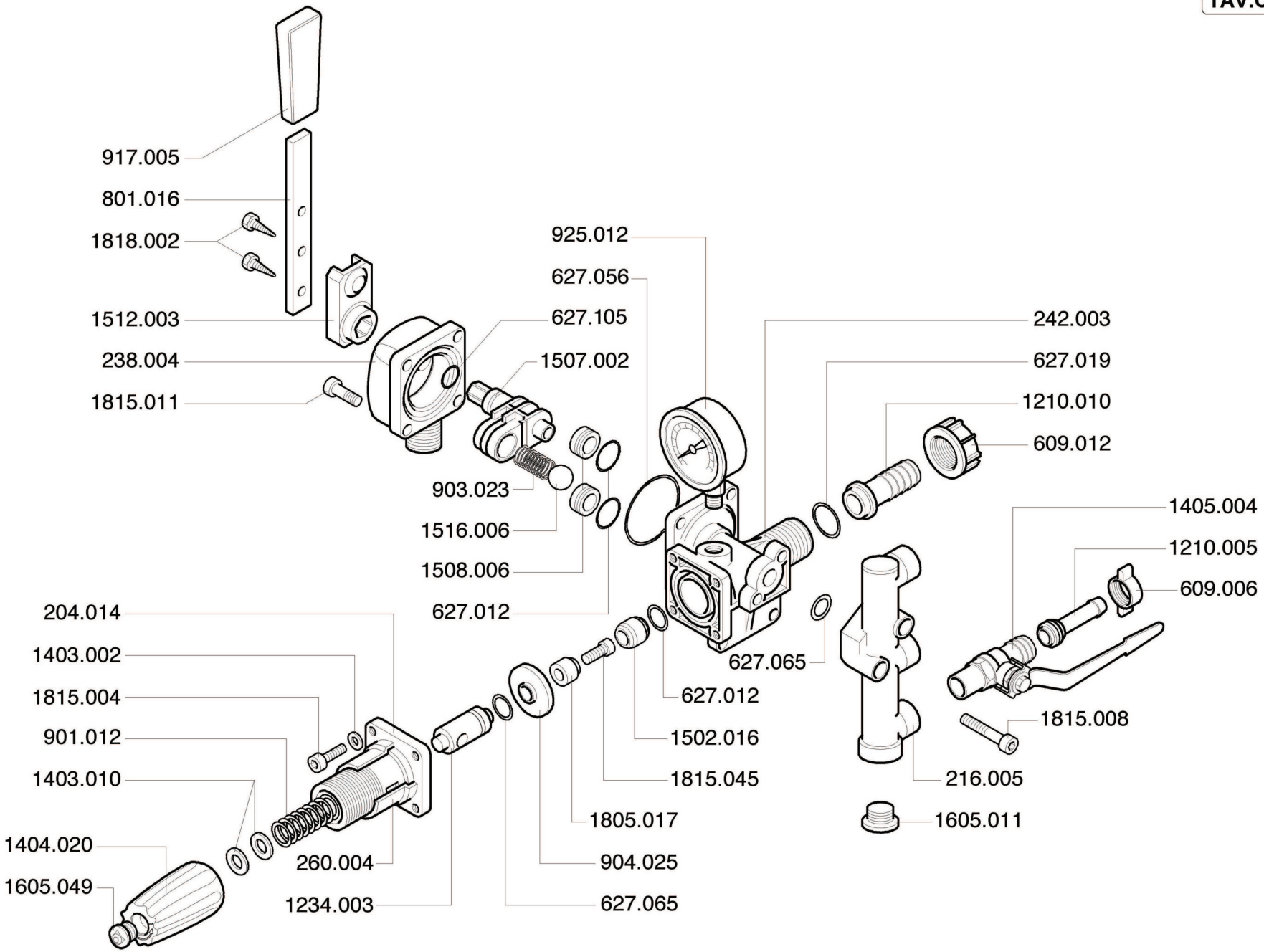

imovilli pompe

COMANDO CD 10

COMANDO CD 10

TAV. CD 10/2015.07

CODICE		DESCRIZIONE	N° PEZZI
204.014		Corpo valvola regolazione	1
216.005		Collettore rubinetti	1
238.004		Coperchio selettore	1
242.003		Corpo centralina	1
260.004		Cappuccio V.R.	1
609.006		Girello Ø 1/2" OT	3
609.012		Girello Ø 1" RS	1
627.012	■	Guarn. OR 2056	3
627.019	■	Guarn. OR 3100	1
627.056	■	Guarn. OR 3200	1
627.065	■	Guarn. OR 3043	2
627.105	■	Guarn. OR ø 16 x 12 x 2	1
801.016		Leva	1
901.012		Molla valvola regolazione	1
903.023	■	Molla x sfera ON-OFF	1
904.025	■	Membrana valvola reg. desmopan	1
917.005		Manopola 20 x 5	1
925.012		Manometro glic. 0-60	1
1210.005		Portagomma diritto Ø 10 OT	3
1210.010		Portagomma diritto Ø 25 RS	1
1234.003		Pistoncino V.R.	1
1403.002		Rondella piana Ø 6 UNI 6592	4
1403.010		Rondella piana Ø 8 x 17 UNI 6592	2
1404.020		Registro di pressione	1
1405.004		Rubinetto Ø 1/2" - 3/8" DX	3
1502.016	■	Sede valvola regolazione	1
1507.002		Selettore ON - OFF	1
1508.006	■	Sede x sfera ON - OFF	2
1512.003		Supporto leva comando	1
1516.006	■	Sfera inox Ø 18	1
1605.011		Tappo TCEI Ø 3/8" AL	1
1605.049		Tappo chiusura pomolo	1
1805.017	■	Valvola regolazione	1
1815.004		Vite TCEI M6 x 20 - 8.8 UNI 5931	4
1815.008		Vite TCEI M6 x 35 - 8.8 UNI 5931	2
1815.011		Vite TCEI M8 x 20 - 8.8 UNI 5931	4
1815.045	■	Vite TCEI M4 x 12 inox UNI 5931	1
1818.002		Vite TE - AB 5,5 x 16 UNI 6949	2
2101.005		Kit pronto intervento ■	1

CODICE	DESCRIZIONE	N° PEZZI